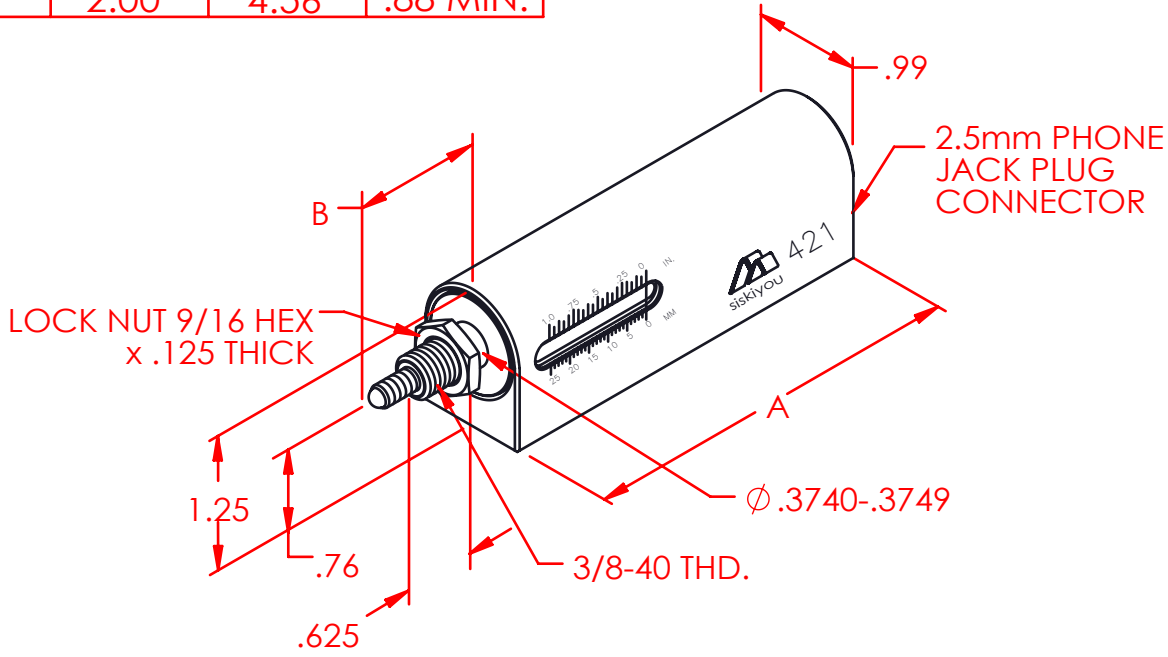MODEL	TRAVEL	DIM. A	DIM. B
420.5	.50	3.06	.68 MIN.
421	1.00	3.56	.88 MIN.
422	2.00	4.56	.88 MIN.